# VIBRATEURS PNEUMATIQUES A TURBINE

Série **VVT**

Aluminium anodisé

email : sales@vibraxtion.fr
Tél. 04 37 86 12 09

## SILENCIEUX MOINS DE 70 DBA

**Fonctionnement avec de l'air propre et sec (Pas de lubrification)**

Vibrateur avec corps en aluminium anodisé
Flasques étanches et démontables
Petites dimensions
Turbine lestée montée sur roulements haute fréquence
Faible consommation d'air
Variation de fréquence et d'amplitude selon débit ou pression d'air

Utilisation recommandée d'air comprimé sec et filtré (≤ 5 um)

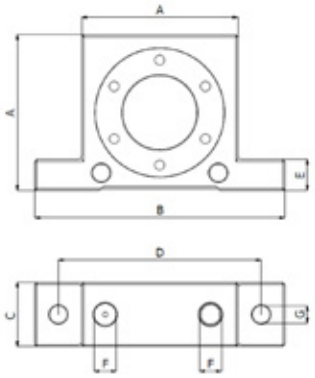


CARACTÉRISTIQUES À 6 BAR

| TYPE | FREQUENCE Tr/min | FORCE N | CONSO. AIR l/min | POIDS Kg |
|---|---|---|---|---|
| | 6 bar | 6 bar | 6 bar | |
| VVT 8 | 45 120 | 1 285 | 120 | 0.30 |
| VVT 10 | 33 900 | 1 454 | 120 | 0.30 |
| VVT 12 | 30 600 | 1 254 | 120 | 0.30 |
| VVT 13 | 28 425 | 1 879 | 295 | 0.6 |
| VVT 16 | 21 300 | 2 183 | 295 | 0.6 |
| VVT 19 | 19 846 | 1 999 | 295 | 0.7 |
| VVT 20 | 22 560 | 3 415 | 450 | 1.2 |
| VVT 25 | 16 860 | 4 016 | 450 | 1.2 |
| VVT 29 | 16 200 | 3 927 | 450 | 1.3 |
| VVT 30 | 17 162 | 7 030 | 780 | 2.3 |
| VVT 36 | 12 860 | 8 445 | 780 | 2.4 |
| VVT 40 | 11 982 | 7 776 | 780 | 2.5 |

DIMENSIONS (mm)

| TYPE | A | B | C | D ENTRAXE | E | F | G |
|---|---|---|---|---|---|---|---|
| VVT 8 - VVT 10 - VVT 12 | 50 | 86 | 34 | 68 | 12 | 1/8 | 7 |
| VVT 13 - VVT 16 - VVT 19 | 65 | 113 | 42 | 90 | 16 | 1/4 | 9 |
| VVT 20 - VVT 25 - VVT 29 | 80 | 128 | 56 | 104 | 16 | 1/4 | 9 |
| VVT 30 - VVT 36 - VVT 40 | 100 | 160 | 75 | 140 | 20 | 3/8 | 13 |

Les informations techniques, schémas et images présents de ce document sont la propriété exclusive de Vibraxtion SARL. Toute reproduction est interdite.
Ces informations sont à caractère non contractuelles, et peuvent être soumises à modification. Une utilisation non adéquat du matériel ne peut engager la société Vibraxtion SARL.

Vibraxtion
Vibrateurs Industriels

VIBRAXTION SARL
Les Feuillées
01320 CHATENAY - FRANCE

Tél. 04 37 86 12 09
Fax 04 74 40 48 31

www.vibraxtion.fr
email : sales@vibraxtion.fr